Einbaustrahler · Scene 33 System

SCEKLP 33.2030.35/DALI

Farbe	Artikelnummer	EAN
schwarz	643750	4043544499561
silber	643751	4043544499578
weiß	643752	4043544499585

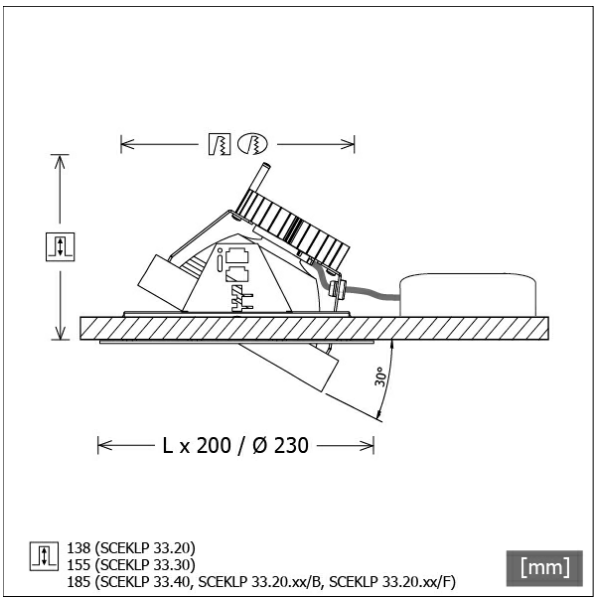

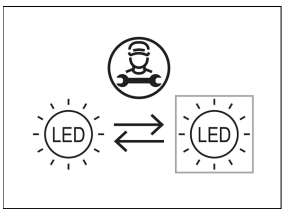

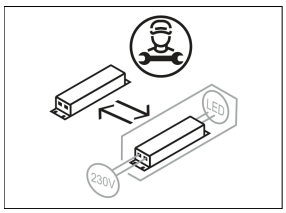

Beschreibung

- flexibles Einbaustrahlersystem bestehend aus Einbaurahmen, Lichtköpfen und Betriebsgeräten (Einbaurahmen separat bestellen)
- Lichtkopf 30° kardanisch schwenkbar
- hohe Wartungsfreundlichkeit
- keine UV- und Wärmestrahlung
- Wärmemanagement mit Passivkühlung (Kühlkörper aus Aluminium)
- Kardanringe aus Zinkdruckguss
- Spiegelreflektor aus Aluminium mit präziser symmetrischer Abstrahlcharakteristik für optimale Lichtausbeute und Entblendung
- Schutzglas klar
- werkzeuglose Montage in Einbaurahmen über flexible Haltefedern
- Anschluss an Betriebsgerät über Leuchtenkabel mit Mini-Clamp Steckverbindung
- Betriebsgerät (LED-Konverter DALI, dimmbar) inklusive (Platzierung extern)

Standardoptionen

4000 K · BAKERY · MEAT · 15° · 25° · 55°

Sonderoptionen

2700 K · 3500 K · CRI 90 SDCM3 · PRODUCE · FASHION · TWL · TWPI · MinusBlue · CASAMBI · LUMEN PLUS

Lichttechnik / Normen

Leuchtmittel	LED Spot / CRI 80 / 3000 K
EPREL Lichtquellen	848117
Lebensdauer	L90 B50 50.000 h L80 B50 100.000 h L80 B20 50.000 h
Systemleistung	27.0 W
Leuchten-Lichtstrom	2640 lm
Systemeffizienz	97.77 lm/W
Moduleffizienz	156.64 lm/W
UGR Klasse	≤19
Abstrahlwinkel	35°
Versorgungsspannung	220 - 240 V / 50 - 60 Hz
Schutzklasse	III
Schutzart	IP20

Abmessungen / Gewichte

Höhe	140 mm
Einbautiefe	138 mm
Durchmesser Lichtkopf	155 mm
Nettogewicht	1.16 kg
Bruttogewicht	1.29 kg

© LTS Licht & Leuchten GmbH · lts-light.com · Technische Änderungen vorbehalten. · Version: 31.03.2023

SCEKLP 33.2030.35/DALI

Scene 33 System - Spotlight-Insert (1xLED 27W 830/3000K 2640lm 35 °)

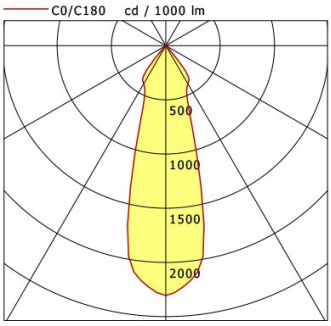

	C0	C90	C180	C270
0°	2306	2306	2306	2306
15°	1175	1175	1175	1175
30°	406	406	406	406
45°	21	21	21	21
60°	4	4	4	4
75°	1	1	1	1
90°	0	0	0	0

cd / 1000 lm

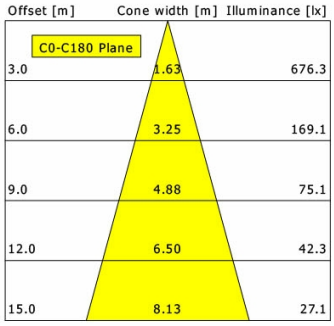

η	LED
Efficiency	98 lm/W
Direct/Indirect	↓ 100% / ↑ 0%
System Power	27 W
UGR	X=4H, Y=8H
Reflection factors	70/50/20
UGR C0/C180	18.2
UGR C90/C270	18.2
CIE Flux Codes	97 100 100 100 100
Ra/CRI	>80

LTS

Zubehör

SCER 33.100
Einbaurahmen 1-flammig

SCER 33.200
Einbaurahmen 2-flammig

SCER 33.300
Einbaurahmen 3-flammig

SCER 33.400
Einbaurahmen 4-flammig

ZB-ORGR DONGLE
Organic Response IR-Dongle-Set

ZB-ORGR GATEWAY
Organic Response IoT-Gateway Kaskadenserie

© LTS Licht & Leuchten GmbH · lts-light.com · Technische Änderungen vorbehalten. · Version: 31.03.2023