Einbaustrahler · ORYO 200 Einbau

# ORYO-R 203.930.45/DALI

| Farbe | Artikelnummer | EAN |
|---|---|---|
| schwarz | 664224 | 4043544733566 |
| weiß | 664225 | 4043544733573 |
| silber | 664700 | 4043544738356 |

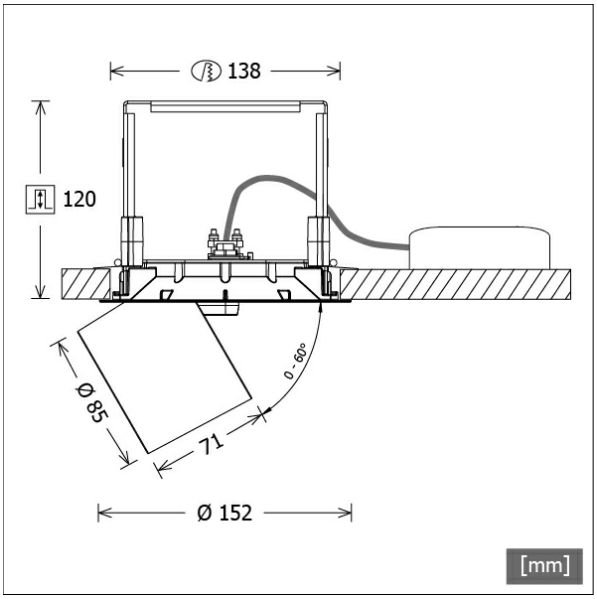


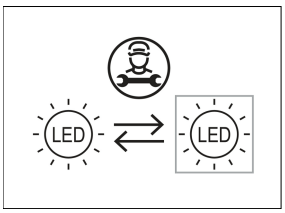


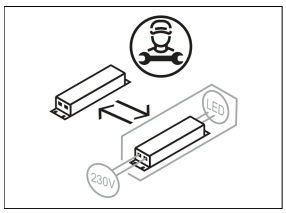


## Beschreibung

- flexibler Einbaustrahler mit leicht konischem Lichtkopf
- Lichtkopf herausziehbar, 355° drehbar und 60° schwenkbar über Gelenkarm
- hohe Wartungsfreundlichkeit
- keine UV- und Wärmestrahlung
- Abblendschute und Abblenddekoring als Zubehör erhältlich
- Lichtkopf aus Aluminiumdruckguss
- innovatives Wärmemanagement mit formintegrierter Passivkühlung
- High-Performance Spiegelreflektor aus Aluminium mit präziser symmetrischer Abstrahlcharakteristik für optimale Lichtausbeute und Entblendung
- innenliegender Thermoplast-Frontring in schwarz
- Einbaurahmen aus Zinkdruckguss und Stahlblech
- Kaschierplatte für Deckenöffnung
- Schutzglas klar
- werkzeugloser Deckeneinbau mit Schnellspannautomatik (automatische Anpassung der Deckenstärke)
- Anschluss an Betriebsgerät über Leuchtenkabel mit Mini-Clamp Steckverbindung
- Betriebsgerät (LED-Konverter DALI, dimmbar) inklusive (Platzierung extern)

## Standardoptionen

2700 K · 4000 K · 15° · 25°

## Sonderoptionen

RAL · CRI 80 SDCM3 · BAKERY · MEAT · PRODUCE

## Lichttechnik / Normen

| | |
|---|---|
| Leuchtmittel | LED Spot / CRI 90 / 3000 K |
| Lebensdauer | L90 B50 50.000 h<br>L80 B50 100.000 h<br>L80 B20 50.000 h |
| Systemleistung | 30.0 W |
| Leuchten-Lichtstrom | 3370 lm |
| Systemeffizienz | 112.33 lm/W |
| Moduleffizienz | 128.55 lm/W |
| UGR Klasse | ≤22 |
| Abstrahlwinkel | 45° |
| Versorgungsspannung | 220 - 240 V / 50 - 60 Hz |
| Schutzklasse | III |
| Schutzart | IP20 |

## Abmessungen / Gewichte

| | |
|---|---|
| Außendurchmesser | 152 mm |
| Höhe | 121 mm |
| Ausschnittsmaß (Ø) | 138 mm |
| Deckenstärke | 9.0 - 50.0 mm |
| Einbautiefe | 120 mm |
| Durchmesser Lichtkopf | 85 mm |
| Nettogewicht | 1.27 kg |
| Bruttogewicht | 1.38 kg |

© LTS Licht & Leuchten GmbH · lts-light.com · Technische Änderungen vorbehalten. · Version: 26.07.2022

# ORYO-R 203.930.45/DALI

Oryo 200 | Recessed (1xLED 30W 930/3000K 3370lm 45 °)

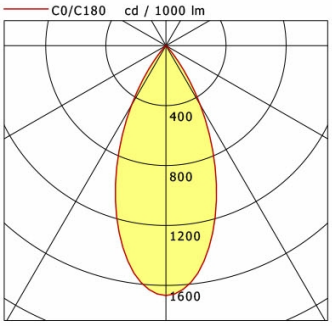


| | C0 | C90 | C180 | C270 |
|---|---|---|---|---|
| 0° | 1668 | 1668 | 1668 | 1668 |
| 15° | 1239 | 1239 | 1239 | 1239 |
| 30° | 457 | 457 | 457 | 457 |
| 45° | 21 | 21 | 21 | 21 |
| 60° | 6 | 6 | 6 | 6 |
| 75° | 2 | 2 | 2 | 2 |
| 90° | 0 | 0 | 0 | 0 |

cd / 1000 lm

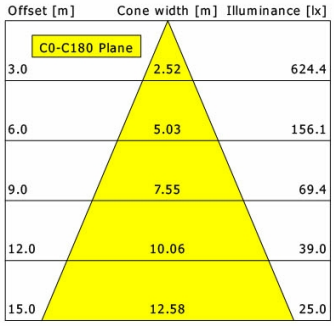


| | |
|---|---|
| η | LED |
| Efficiency | 112 lm/W |
| Direct/Indirect | ↓ 100% / ↑ 0% |
| System Power | 30 W |
| **UGR** | X=4H, Y=8H |
| Reflection factors | 70/50/20 |
| UGR C0/C180 | 21.3 |
| UGR C90/C270 | 21.3 |
| CIE Flux Codes | 97 99 100 100 100 |
| Ra/CRI | >90 |

LTS

## Zubehör

**ZB-AGS 002**
Abblendschute

**ZB-DAR 002**
Abblenddekoring

**ZBW 89**
Wabenraster