Technisches Datenblatt

Eckanbaustück 160 A2

Artikelnummer: 6098868

Eckanbaustück für Weitspannkabelrinnen und -leitern mit der Seitenhöhe 160 mm.

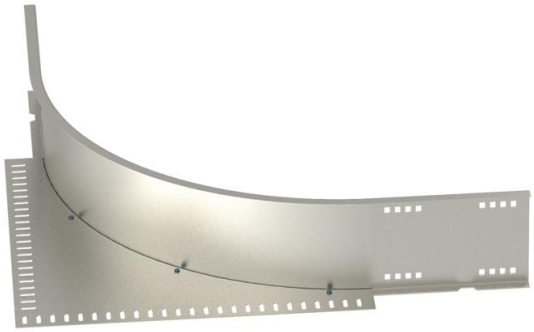

A2	Edelstahl, rostfrei
2B	blank, nachbehandelt

Stammdaten

Artikelnummer	6098868
Bezeichnung 1	Eckanbaustück
Hersteller	OBO
Dimension	160
Farbe	edelstahl
Werkstoff	Edelstahl, rostfrei 1.4301
Oberfläche	blank, nachbehandelt
Oberflächennorm	
Kleinste VK-Einheit	1
Mengeneinheit	Stück
Gewicht	702 kg
Gewichtseinheit	kg/100 St.

Technisches Datenblatt

Eckanbaustück 160 A2

Artikelnummer: 6098868

Abmessungen

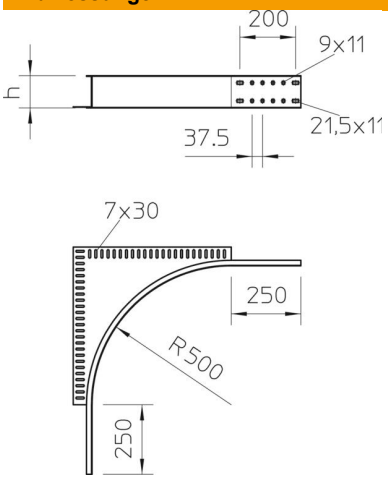

Höhe	160 mm
Maß h	160 mm

Technische Daten

Ausführung Verbinder	ohne Verbinder
Funktionserhalt	nein
Rostfreier Stahl, gebeizt	nein
Art des Verbinders Kabeltragsystem	geschraubt