Technisches Datenblatt

Deckenblende für ISSOG70140

Artikelnummer: 6290260

Deckenabschlussblende zum sauberen Abschluss der Säulendurchführung an der Decke. Passend zu Installationssäule Typ ISSOG70140.

St Stahl

Stammdaten

Artikelnummer	6290260
Bezeichnung 1	Deckenabschlussblende
Bezeichnung 2	geschlossen
Hersteller	OBO
Dimension	211x130x2
Farbe	reinweiß; RAL 9010
Werkstoff	Stahl
Kleinste VK-Einheit	1
Mengeneinheit	Stück
Gewicht	23,4 kg
Gewichtseinheit	kg/100 St.

Abmessungen

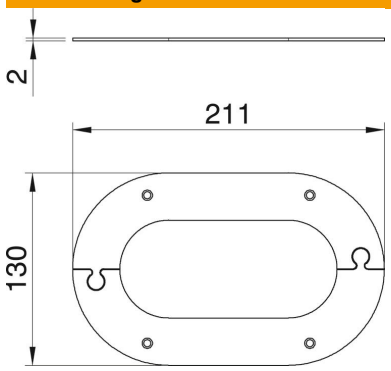

Länge	211 mm
Breite	130 mm
Höhe	2 mm

Technische Daten

Art des Zubehörs	Rosette
Halogenfrei	ja