Technisches Datenblatt

Wandabschlussblende Aluminium geschlossen 70130

Artikelnummer: 6278850

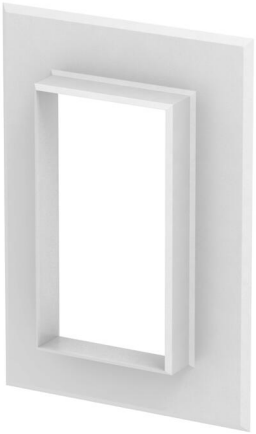

Wandabschlussblende geschlossen, zum Abschluss von Wanddurchführungen bei Konsolenmontage. In den entsprechenden Abmessungen auch als Deckenblende für ISS Installationssäulen geeignet.

Alu Aluminium

Stammdaten

Artikelnummer	6278850
Bezeichnung 1	Wandabschlussblende
Bezeichnung 2	geschlossen
Hersteller	OBO
Dimension	138x198x25
Farbe	reinweiß; RAL 9010
Werkstoff	Aluminium
Kleinste VK-Einheit	1
Mengeneinheit	Stück
Gewicht	26 kg
Gewichtseinheit	kg/100 St.

Technisches Datenblatt

Wandabschlussblende Aluminium geschlossen 70130

Artikelnummer: 6278850

Abmessungen

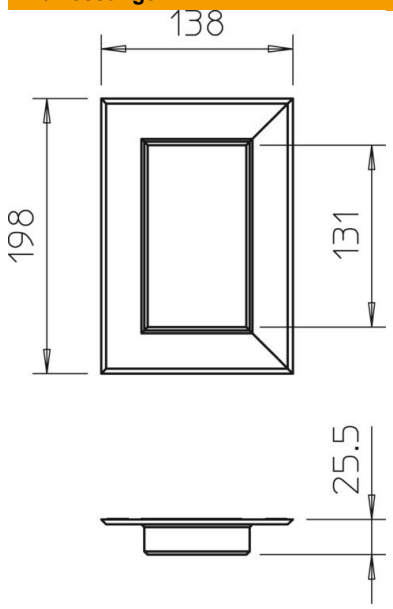

Länge	25 mm
Breite	198 mm
Höhe	138 mm

Technische Daten

Ausführung	universal
Halogenfrei	ja
Kanaltiefe	70 mm
Montageart des Kanals	Wand