B.E.G. LUXOMATIC®

DATENBLATT

Außenleuchten - Komplettleuchten

AL1 130

weiß , Art.-Nr.: 91400

braun , Art.-Nr.: 91401

schwarz , Art.-Nr.: 91402

Produktinformationen

- Allzweckleuchte AL1 mit 130°-Bewegungsmelder
- Zusätzliche Leuchten können über den Bewegungsmelder mitgeschaltet werden
- Bedienelemente für Einstellung der Nachlaufzeit und der Einschaltschwelle hinter abnehmbarem Schutzgrill angeordnet
- Lieferung ohne Leuchtmittel

Technische Daten

Spannung:	230 V AC +/- 10% 50 / 60 Hz
Abmessungen:	95 x 110 x 315 mm
Leuchtmittel:	max. 60 W mit Fassung E 27
Photobiologische Sicherheit:	RG 0
Schutzart/-klasse:	IP44 / Klasse II
Umgebungstemperatur:	-10 °C bis +40 °C
Gehäuse:	Polycarbonat, UV-beständig
	Bewegungsmelder
Schaltleistung:	1000 W, cos φ = 1 500 VA, cos φ = 0,5
Erfassungsbereich:	horizontal 130° (Wandmontage)

Reichweite:	max. 9 m quer max. 3 m frontal
Nachlaufzeit:	4 s – 10 min
Einschaltschwelle:	2 – 1000 Lux

Bestelldaten

Bezeichnung	Farbe	Artikel-Nummer
AL1 130	weiß	91400
AL1 130	braun	91401
AL1 130	schwarz	91402

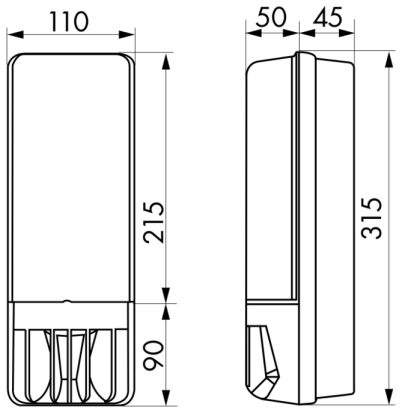

Bemaßung 91401

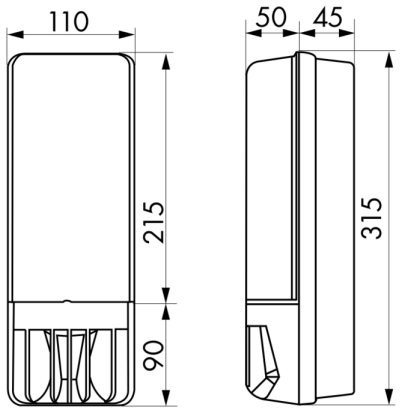

Bemaßung 91400

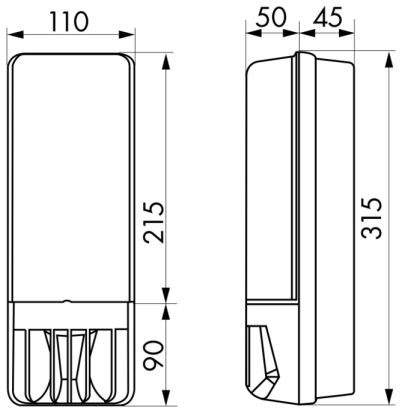

Bemaßung 91402

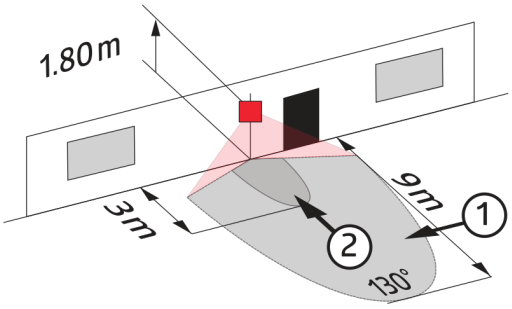

Reichweitendiagramm

1: Quer zum Melder gehen
2: Frontal auf den Melder zugehen

h (m)	Ø (m)	E (lx)
1.0	6.1	36
2.0	12.2	9
3.0	18.3	4
4.0	24.4	2
5.0	30.5	1

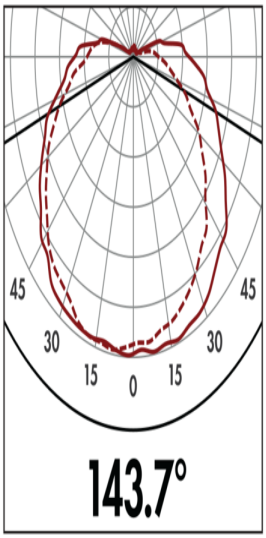

Lichtverteilungskurve

h (m)	Ø (m)	E (lx)
1.0	6.1	36
2.0	12.2	9
3.0	18.3	4
4.0	24.4	2
5.0	30.5	1

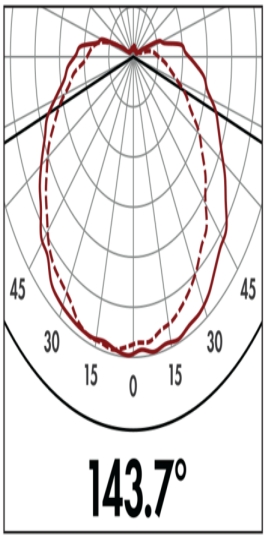

Lichtverteilungskurve

h (m)	Ø (m)	E (lx)
1.0	6.1	36
2.0	12.2	9
3.0	18.3	4
4.0	24.4	2
5.0	30.5	1

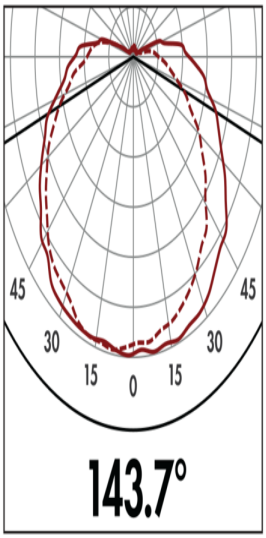

Lichtverteilungskurve

© 2023 B.E.G. Brück Electronic GmbH