LK-T 060/ST-E 20

Farbe	Artikelnummer	EAN
grau	665473	4043544747105
schwarz	665510	4043544747396
weiß	665511	4043544747402

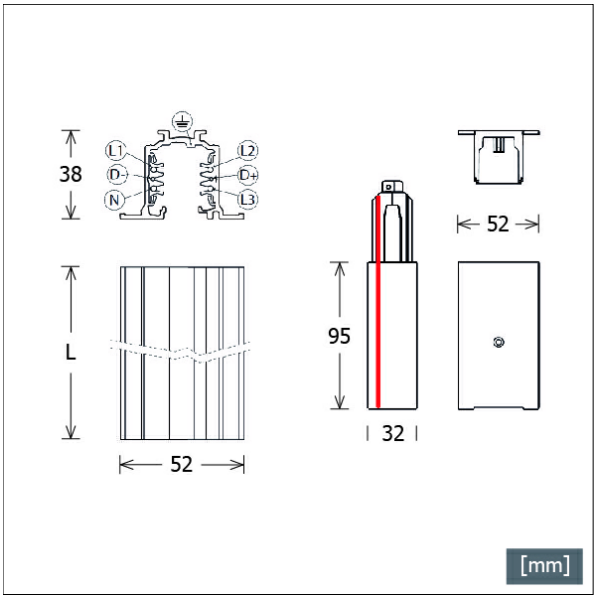

Beschreibung

- 3-Phasen-Stromschiene ONETrack mit Datenbus für Einbau in Lichtkanal 060 Profile (inklusive Einspeiser, Enddeckel, Kabel für Durchgangsverdrahtung und Drehriegel)
- Stromschienen auch geeignet für 3-Phasen-Stromschienenadapter ohne Busfunktion, Realisierung von Beleuchtungsaufgaben mit DALI, 6-Leiter-Schiene mit drei getrennt schaltbaren Stromkreisen, stranggepresstes Aluminiumprofil (Verwendung auch als Schutzleiter)
- Einspeiser mit Polarität links aus Polycarbonat mit werkzeugloser Einrastbefestigung (Schraubkontakte mit Mutter)
- max. elektrische Belastung: Wechselstromnetz 3.6 kVA, Drehstromnetz 3 x 3.6 kVA = 10.8 kVA, Nennstrom und Nennspannung: 16 A / 440 V (1 A / 50 V AC FELV)
- Enddeckel aus Polycarbonat mit werkzeugloser Einrastbefestigung
- einfache Montage über Drehriegel
- schwarzes Kabel für Durchgangsverdrahtung (5-adrig, 1.5 mm2, konfektioniert, Länge: 2300 mm)

Abmessungen / Gewichte

Länge	2097 mm
Breite	52 mm
Höhe	38 mm
Nettogewicht	3.89 kg
Bruttogewicht	4.09 kg

© LTS Licht & Leuchten GmbH · lts-light.com · Technische Änderungen vorbehalten. · Version: 26.07.2022