# Technisches Datenblatt

## Reduktion, metrisches Gewinde

## Artikelnummer: 2089637

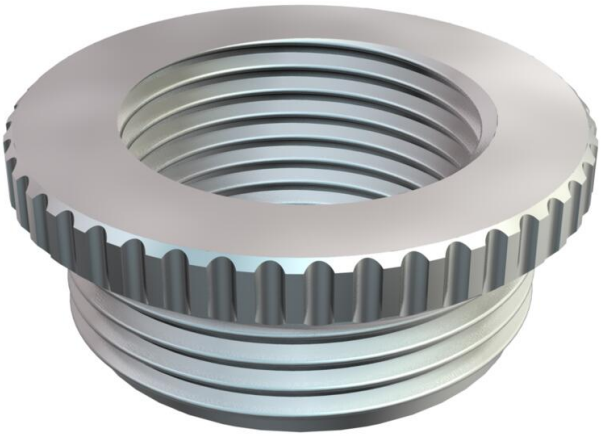

Reduktion (Teil H) ähnlich DIN 46320, mit metrischem Gewinde nach DIN EN 60423 bzw. ISO 68. * Preise laut DEL-Notierung.

CE M

CuZn 37 Messing

N vernickelt

### Stammdaten

| | |
|---|---|
| Artikelnummer | 2089637 |
| Typ | 167 R MS M63-50 |
| Bezeichnung 1 | Reduktion |
| Hersteller | OBO |
| Dimension | M63-M50 |
| Werkstoff | Messing |
| Oberfläche | vernickelt |
| Oberflächennorm | |
| Kleinste VK-Einheit | 10 |
| Mengeneinheit | Stück |
| Gewicht | 10,09 kg |
| Gewichtseinheit | kg/100 St. |
| CO Fußabdruck (GWP) Cradle-to-Gate | 0,0148 kg COe / 1 Stück |

# Technisches Datenblatt

## Reduktion, metrisches Gewinde

## Artikelnummer: 2089637

### Abmessungen

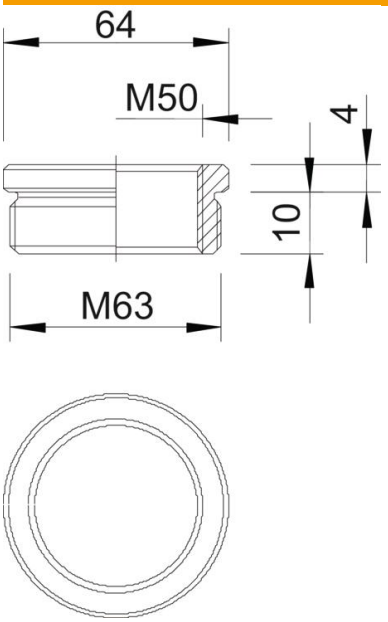


| | |
|---|---|
| Maß D | 64 mm |
| Maß L1 | 10 mm |
| Maß L2 | 4 mm |

### Technische Daten

| | |
|---|---|
| explosionsgeschützt | nein |
| Gewindeart Außengewinde | metrisch |
| Gewindeart Innengwinde | metrisch |
| Gewindelänge | 10 mm |
| Gewindemaß metrisch Außen | 63 |
| Gewindemaß metrisch Innen | 50 |
| Vernickelt | ja |